对重反绳轮及轮轴日常维护保养重要提示

（版本 1.0）

目录

1. 重要提示 3
2. 对象范围 4
3. 对重反绳轮定期检查方法及判断标准 4

注意

在定期保养点检时，发现相关部件（轴卡板、卡板螺栓、防跳杆、反绳轮及轮槽、反绳轮轴及轴承、反绳轮防护罩、钢丝绳）有异常情况下，需及时调整或更换。必要时请联络当地分公司。

注意

注意

注意

运行。

注意

2. 对象式样

涉及以下机种:

- SPACEL-III
- SPACEL-E PLUS
- ELCOSMO-III
- ELCOSMO-E PLUS

上述机种所涉及的对重反绳轮及关联部件（如右图），请严格按照我司保养点检项目（B）的要求实施有常维护。

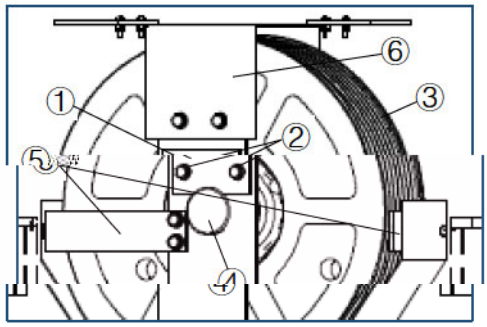

依据《TSG5002-2017 电梯

A. 保养点检频次

保养点检频次 保养规则》执行。

B. 保养点检项目

			点检方法	图例（以实际产品为准）
反绳轮轴卡板	卡板无缺失、无位移、偏转。	①	目视确认、调整及	反绳轮轴卡板
反绳轮轴卡板螺栓	螺栓无缺失、紧固良好。	②	目视确认、紧固	
③	反绳轮及轴承	1 反绳轮及轴承 2 轮槽无异常磨损、无污垢油泥。	目视确认、清洁	轴承 2 反绳轮轴
④	反绳轮轴及轴承	1 运行中轴承有无异响 2 轴承的注油状态良好 3 轴无磨损	2 参照随机资料添加指定规格黄油	反绳轮轮槽 轴承 1
⑤	反绳轮防跳杆	防跳杆紧固良好、无变形、无缺失，与钢丝绳间隙 2-3mm。	目视确认、调整及紧固	反绳轮
⑥	反绳轮防护罩	安装良好、无破损、无缺失。	目视确认、调整及紧固	罩壳螺栓紧固

*配置为 1 个轴卡板螺栓的对重反绳轮，请在定期保养时重点关注。